TAURUS s.r.o. CHRUDIM

Technologie
pro výrobu krmiv

www.taurus-sro.cz

ŠROTOVNÍKY

Horizontální šrotovník HM

Stroj je určen pro drcení a rozmělňování suroviny s vyšším podílem H_2O. Materiál je drcen, údery mlecích těles s vysokou obvodovou rychlostí a nárazy o vnitřní povrch skříně. Surovina o granulaci odpovídající průměru děrování sítového koše propadává, nebo je protlačována k dalšímu zpracování.

Typ	Výkon	Příkon
HM 22	1,0–1,5 t/hod.	22,0 kW
HM 37	2,0–2,5 t/hod.	37,0 kW

Turbo šrotovník TM

Stroj je určen pro dopravu zpracovávané suroviny podtlakovou větví potrubí do mlecího prostoru, kde je mletý materiál drcen údery mlecích těles s vysokou obvodovou rychlostí a přes sítový obal vytlačován tlakovou větví potrubí do zásobníku.

Typ	Výkon	Příkon
TM 11	1,0 t/hod.	11,0 kW
TM 15	1,5 t/hod.	15,0 kW
TM 18,5	2,0 t/hod.	18,5 kW

Vertikální šrotovník VM

Stroj je určen pro mletí obilnin, při čemž je mletý materiál drcen údery mlecích těles s vysokou obvodovou rychlostí a třením o vnitřní povrch sítového koše.

Stroj je určen pro montáž do technologických celků, pro přípravu krmných směsí pro zvířata, skládajících se ze skladovacích zařízení (sil) pro materiály určených k drcení, dopravních cest, a následných technologických zařízení pro skladování a zpracování sypkých hmot.

Typ	Výkon	Příkon
VM 3	0,3–0,4 t/hod.	3,0 kW
VM 4	0,6–0,8 t/hod.	4,0 kW
VM 5,5	0,8–1,0 t/hod.	5,5 kW
VM 7,5	1,0–1,2 t/hod.	7,5 kW
VM 11	1,5–2,0 t/hod.	11,0 kW
VM 15	2,0–3,0 t/hod.	15,0 kW
VM 18,5	2,5–3,5 t/hod.	18,5 kW
VM 22	3,2–4,0 t/hod.	22,0 kW
VM 37	4,0–6,0 t/hod.	37,0 kW
VM 45	6,0–8,0 t/hod.	45,0 kW
VM 55	7,0–10,0 t/hod.	55,0 kW
VM 75	9,0–13,0 t/hod.	75,0 kW
VM 90	10,0–15,0 t/hod.	90,0 kW

Dvojitý šnekový dopravník DVŠ 250

Stroj je určen pro vodorovnou dopravu sypkých neabrazivních materiálů. Materiál je dopravován pomocí dvou šnekových hřídelí s progresivním stoupáním, otáčejících se ve šnekové skříni proti sobě, za současného promíchávání.

Výkon	Příkon
40 m³/hod.	3,0–5,5 kW

Překlopná míchačka PM

Stroj je určen pro míchání krmných směsí, jejichž podstatnou část tvoří obilní šroty, mlýnské výrobky, minerální krmné přísady a pokrutinové šroty.

Typ	Pracovní objem	Příkon
PM 130 – 500	500 kg	9,7 kW
PM 130 – 1000	1000 kg	13,2 kW
PM 130 – 2000	2000 kg	24,2 kW / 32,2 kW

Stojatá míchačka STM

Stroj je určen pro míchání suchých sypkých směsí a jím podobných materiálů.

Při rozhodování o použití míchačky pro konkrétní technologické zařízení a do konkrétních prostorů je nutné konzultovat problematiku použití míchačky a řešení dopravních cest podle daných specifických požadavků s dodavatelem míchačky.

Typ	Pracovní objem	Příkon
STM 0,7	0,5 m³	1,5 kW
STM 1	1,0 m³	1,5 kW
STM 1,5	1,0 m³	2,2 kW
STM 4,5	4,5 m³	5,5 kW
STM 8	8,0 m³	3,0 kW

Transportér řetězový Redler TR

Stroj je určený pro dopravu sypkých neabrazivních materiálů z příjmových košů a zásobníků ve vodorovném směru. Materiál je přiveden do činné části žlabu bočními vpády nebo vpádem víka žlabu. Unášecími lamelami je surovina po dně v určité výšce vrstvy dopravována směrem od vpádu k výpadu.

Typ	Příkon
TR 160	2,2–7,5 kW
TR 260	3,0–15,0 kW
TR 360	4,0–22,0 kW

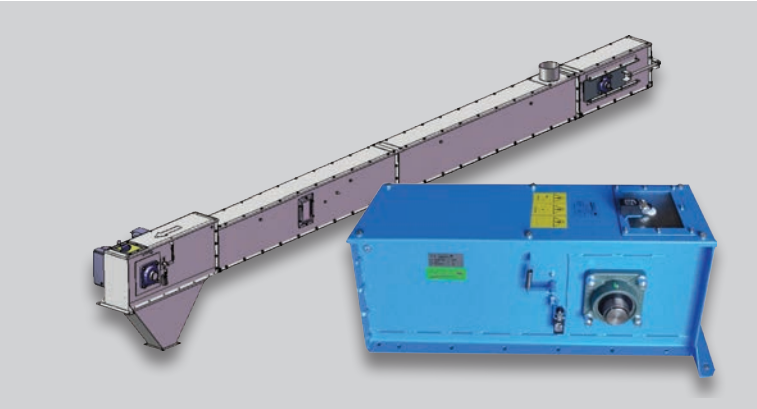

Elevátor odstředivý EO

Stroj je určený pro dopravu suchých sypkých neabrazivních materiálů ve svislém směru. Materiál je dopravován pomocí naběráků (korečků) přichycených na dopravním pásu PVC (kurtě).

Typ	Výkon	Příkon
EO 7	7 m³/hod.	0,55–2,2 kW
EO 20	20 m³/hod.	1,1–4,0 kW
EO 50	50 m³/hod.	2,2–7,5 kW
EO 100	100 m³/hod.	3,0–7,5 kW

Šnekový dopravník DŠ, TŠ

Stroj je určen pro vodorovnou dopravu sypkých neabrazivních materiálů. Šnekové dopravníky se vyrábějí v provedení trubkovém nebo žlabovém. Materiál je dopravován pomocí šnekové hřídele otáčející se ve šnekové skříni ve tvaru žlabu od vpádu k výpadu.

Typ	Výkon	Příkon
DŠ 100	5 m³/hod.	0,55–1,5 kW
DŠ 130	9 m³/hod.	0,75–3,0 kW
DŠ 150	15 m³/hod.	0,75–3,0 kW
DŠ 200	28 m³/hod.	1,1–4,0 kW
DŠ 250	45 m³/hod.	1,1–5,5 kW
DŠ 300	52 m³/hod.	2,2–7,5 kW
DŠ 350	70 m³/hod.	2,2–11,0 kW
DŠ 400	90 m³/hod.	2,2–11,0 kW
Typ	**Výkon**	**Příkon**
TŠ 60	1 m³/hod.	0,37–1,1 kW
TŠ 100	4 m³/hod.	0,55–1,5 kW
TŠ 130	7 m³/hod.	0,75–3,0 kW
TŠ 150	11 m³/hod.	0,75–3,0 kW
TŠ 200	21 m³/hod.	1,1–4,0 kW
TŠ 250	35 m³/hod.	1,1–5,5 kW
TŠ 300	45 m³/hod.	2,2–7,5 kW
TŠ 350	60 m³/hod.	2,2–11,0 kW
TŠ 400	80 m³/hod.	2,2–11,0 kW

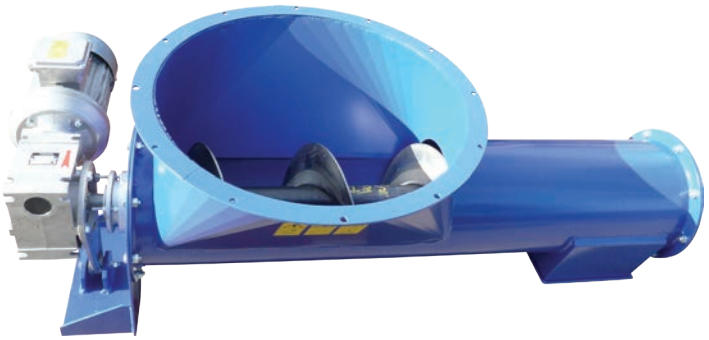

TŘÍDIČE / ČISTIČKY

Bubnový třídič BT 630

Stroj je určen pro montáž do technologických celků pro přípravu krmných směsí pro zvířata (ptactvo) a podobných průmyslových provozů, skládajících se ze skladovacích zařízení materiálů a následných technologických zařízení pro zpracování suchých sypkých hmot.

Výkon	Příkon
4–20 m³/hod.	0,37 kW

Prosévačka PR 750, PR 1000

Stroj je určen pro montáž do technologických celků, pro zpracování živočišných odpadů. Zařízení bylo projektováno, konstruováno a vyrobeno k prosévání masokostní moučky.

Typ	Výkon
PR 750	2–3 t/hod.
PR 1000	6 t/hod.

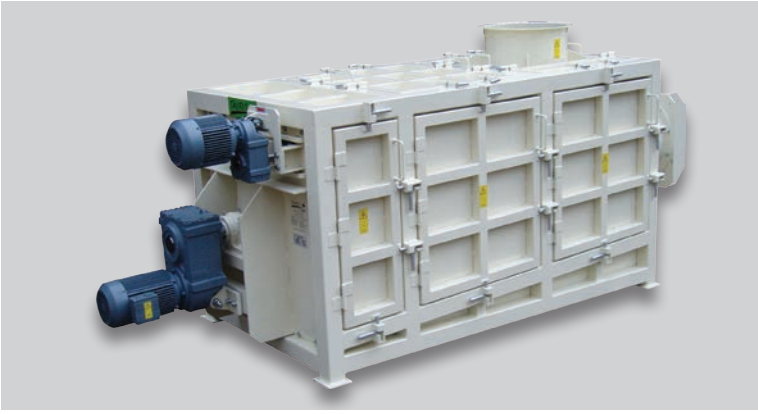

Třídič obilovin TO 7/25

Stroj je určen pro montáž do technologických celků pro posklizňovou úpravu zrnin a podobných průmyslových provozů, skládajících se ze skladovacích zařízení a následných technologických zařízení pro zpracování suchých sypkých hmot.

Výkon		Příkon
třídění	5–9,3 m³/hod.	2 × 0,25 kW
předčištění	5–20 m³/hod.	

Vibrační třídič typ T 5, T 10, T 20

Stroj je určen pro montáž do technologických celků pro přípravu krmných směsí pro zvířata (ptactvo) a podobných průmyslových provozů, skládajících se ze skladovacích zařízení materiálů a následných technologických zařízení pro zpracování suchých sypkých hmot.

Typ	Výkon	Příkon
T 5	5–10 m³/hod.	0,25 kW
T 10	5–20 m³/hod.	2 × 0,25 kW
T 20	15–50 m³/hod.	2 × 0,27 kW

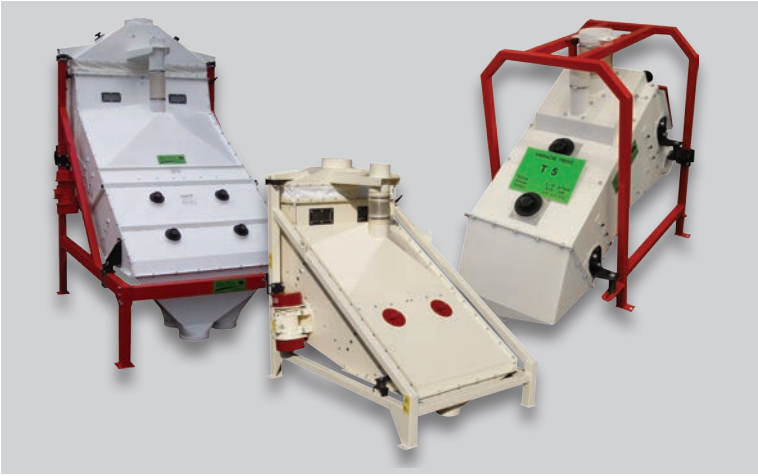

ZÁSOBNÍKY A SKLADOVÁNÍ

Vyprazdňovací stanice BIG-BAG

Vyprazdňovací stanice BIG-BAG je určena pro vyprazdňování sypkých materiálů z velkoobjemových pytlů BIG-BAG. Materiál je následně šnekovým dopravníkem dávkován na určené místo.

Maximální hmotnost BIG-BAGu (pytle)	Maximální zatížení konstrukce BIG-BAG
1500 kg	1500 kg

Podjezdový zásobník ZE

Podjezdový zásobník je určený pro krátkodobé skladování obilí a expedici suchých sypkých neabrazivních materiálů.

Skladovací zásobník ZS

Skladovací zásobníky jsou určený pro skladování obilí a suchých sypkých neabrazivních materiálů.
U technologických celků výroben krmných směsí pro zvířata, posklizňových linek a následných technologických zařízení pro zpracování sypkých hmot.

Válcové zásobníky

Standardně jsou vyráběny s kuželovou výsypkou, podsilovou částí, víkem a vlezem. Průměry zásobníků: 960 mm, 1200 mm, 1590 mm, 1910 mm, 2500 mm. Výška zásobníku se volí dle zákazníka, popřípadě dle požadavku objemu.

MAGNETY

Magnet deskový MD

Magnet deskový je určený pro separaci feromagnetických nečistot z procházejících sypkých surovin (zrno, šroty apod.).

Typ	Výkon pro zrno	Výkon pro sypké směsi
MD 1	20 m³/hod.	18 m³/hod.
MD 2	45 m³/hod.	30 m³/hod.
MD 2 × 2	100 m³/hod.	60 m³/hod.

Magnet roštový MR

Magnet roštový je určen pro separaci feromagnetických nečistot z procházejících sypných surovin (zrno, šroty apod.).

Typ	Výkon
MR 1	20 m³/hod.
MR 2	30 m³/hod.
MR 2 × 2	55 m³/hod.
MR 3	25 m³/hod.
MR 4	10 m³/hod.
MR 5	40 m³/hod.
MR 6	40 m³/hod.

REFERENCE

SPÁDOVÁ DOPRAVA

Hradítko s ovládáním Hr, He, Hp

Hradítko s ovládáním je určeno k regulaci spádových dopravních cest nebo k odvádění sypných materiálů (produktů), ze zásobníků, dopravníků a sil ve výrobnách krmiv a obilních sil. Hradítko není určeno k dávkování materiálů!

- ruční
- elektrické
- pneumatické

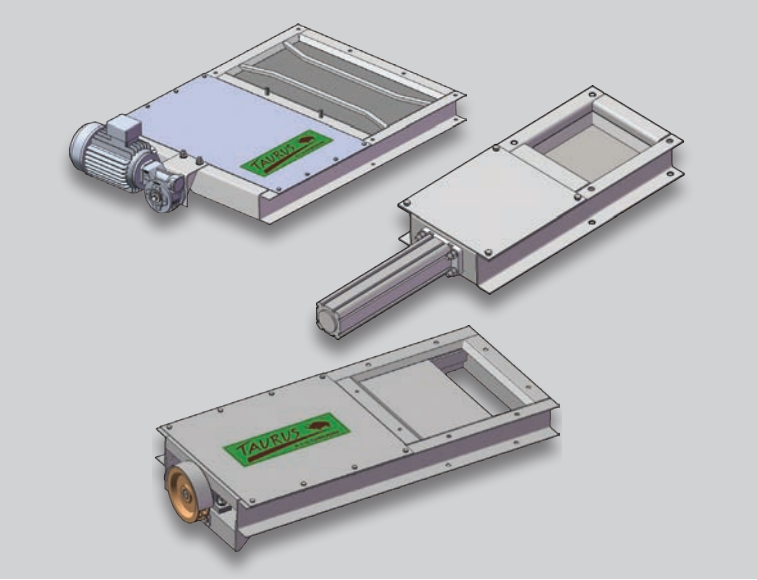

Klapka s ovládáním Kr, Ke, Kp

Klapka s ovládáním je určena k rozdělování technologického toku suroviny ve spádových dopravních cestách linky, ze zásobníků, dopravníků a sil ve výrobnách krmiv a obilních sil. Klapka není určena k dávkování materiálů!

- ruční
- elektrické
- pneumatické

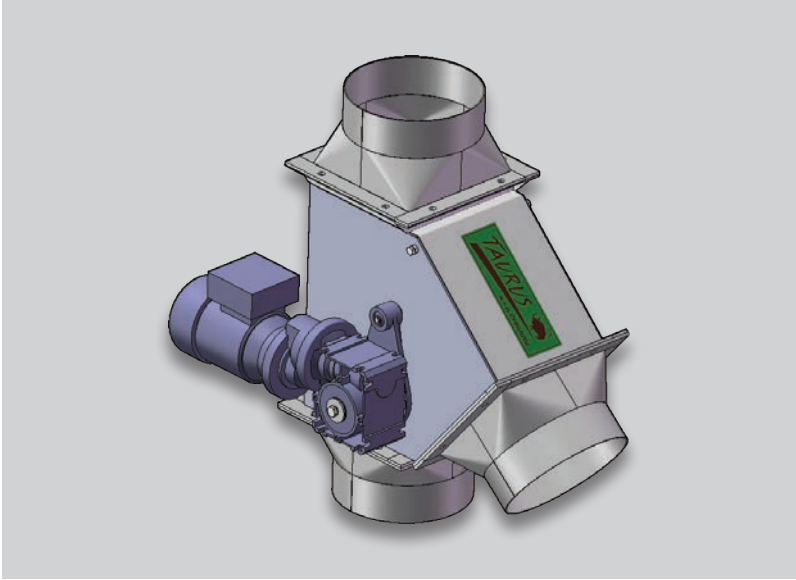

REFERENCE

Malá výrobna krmných směsí MVKS-T

MVKS-T je vhodná pro provozy, kde jsou základní suroviny (obiloviny) skladovány volně na podlahových skladech.

Typ	Výkon	Příkon
MVKS-T 500	0,5 t/hod.	14,4 kW
MVKS-T 1000	1,0 t/hod.	19,4 kW
MVKS-T 1500	1,5 t/hod.	22,2 kW

Malá výrobna krmných směsí MVKS-V

MVKS-V je vhodná pro provozy, kde jsou základní suroviny (obiloviny) skladovány v zásobnících nebo silech.

Typ	Výkon	Příkon
MVKS-V 500	0,5 t/hod.	15,2 kW
MVKS-V 1000	1,0 t/hod.	18,7 kW
MVKS-V 1500	1,5 t/hod.	22,7 kW
MVKS-V 2000	2,0 t/hod.	26,2 kW

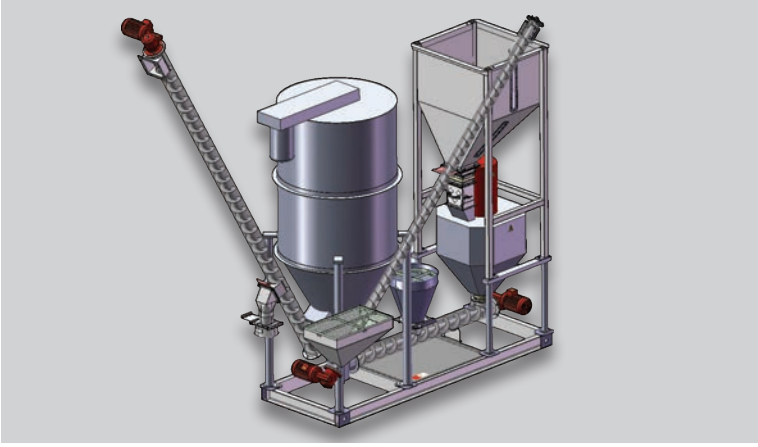

Žlabová míchačka MVM

Stroj je určený pro míchání suchých sypkých směsí a jím podobných materiálů. Při použití pro jiné materiály je třeba stroj předem odzkoušet.

Typ	Výkon	Příkon
MVM 1,5	0,3–0,4 t/hod.	4,0 + 1,1 kW
MVM 5,5	0,4–0,5 t/hod.	5,5 + 1,1 kW
MVM 7,5	0,5–0,6 t/hod.	7,5 + 1,1 kW
MVM 15	0,5–0,75 t/hod.	15,0 + 3,0 kW

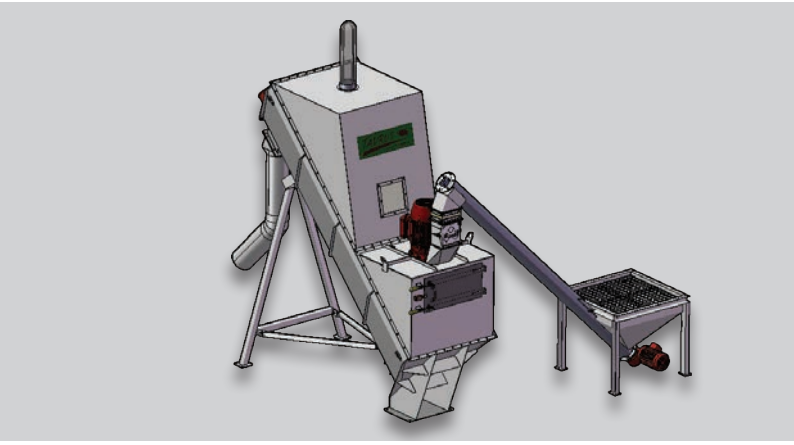

Linka na výrobu krmiv PP 1500

Linka na výrobu krmiv je koncipována jako sestava tří hranatých zásobníků pro obiloviny, které jsou průběžně plněny čelním nakladačem z podlahového skladu. Z těchto zásobníků jsou jednotlivé suroviny navažovány do tenzometrické váhy. Navážená dávka je následně dopravena do šrotovací linky, které se skládá z vertikálního šrotovníku VM 15 s automatickým dávkováním materiálu do mlecí komory pomocí žlabového šnekového dopravníku, nad šrotovníkem je magnetický separátor, díky kterému jsou ze suroviny odstraněny feromagnetické příměsi.

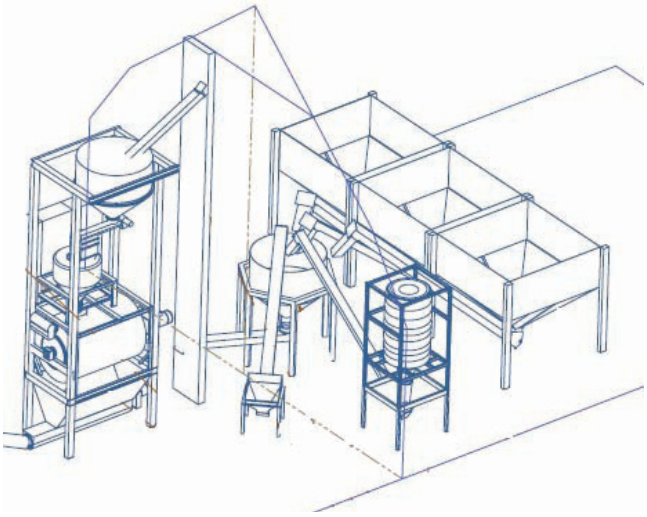

DALŠÍ ZAŘÍZENÍ

Cyklony a odlučovače

Cyklony a odlučovače jsou určeny pro odlučování pevných frakcí z odsávané vzdušniny.

- CYKLON Ø 630 mm
- CYKLON Ø 630 mm – dvojitý
- CYKLON Ø 800 mm
- CYKLON Ø 800 mm – dvojitý
- CYKLON Ø 1000 mm
- CYKLON Ø 1000 mm – dvojitý

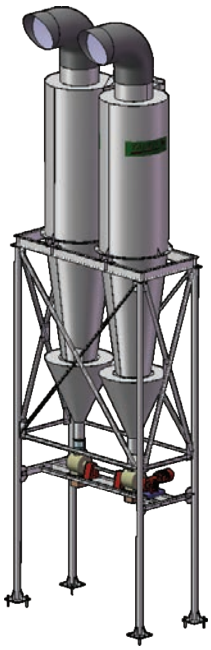

Příjmové koše

Příjmový koš slouží k příjmu sypkých materiálů v posklizňových linkách a výrobnách krmných směsí.

- přejezdné
- polopřejezdné
- nepřejezdné
- příjem řešený násypkou

Mixer napařovací MN

Stroj je určen k vlhčení – napařování sypkých nebo šrotovaných směsí, za současného promíchávání, před granulováním.

Typ	Výkon	Příkon
MN 02	2,0–3,0 t/hod.	1,5 kW
MN 412	6,5 t/hod.	7,5 kW

Dávkovací zařízení PD 260

Stroj je určen k postupnému dávkování sypkých materiálů ze zásobníků a sil ve výrobnách krmiv a u obilních sil a podobně umístěných sypkých materiálů konstantní rychlostí.

Výkon	Příkon
6,5 t/hod.	7,5 kW

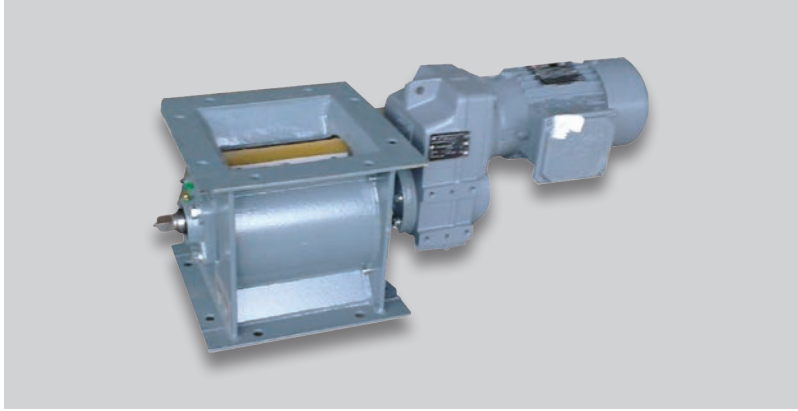

Tenzomentrické váhy

Tenzometrické váhy jsou určeny pro navážení dávek jednoho nebo několika sypkých materiálů pro následné mísení nebo jiné zpracování.

- dávkovací váhy
- průtočné váhy
- pytlovací váhy
- zásobníkové váhy

Trhač chleba TCH 300

Stroj je určen pro trhání zavadlých chlebů vyřazených z prodejní sítě potravin, na potřebnou granulaci pro možnost dalšího zpracování v technologických linkách lihovarů případně zemědělských podniků.

Výkon	Příkon
0,3 t/hod.	4 kW

ŠNEKOVNICE

Šnekovnice

Široká řada šnekovnic (spirál) je polotovar pro výrobu šnekových dopravníků.

- lehká řada
- těžká řada
- nerezové
- abrazivní
- HARDOX
- ze segmentů
- atypické

TAURUS s.r.o. CHRUDIM

TAURUS, s.r.o., Chrudim
Lány 52
537 01 Chrudim
Česká Republika

Telefon: +420 469 687 230, +420 469 699 161
E-mail: info@taurus-sro.cz

IČO: 46507949
DIČ: CZ465 07949

www.taurus-sro.cz